Разрез 1-1

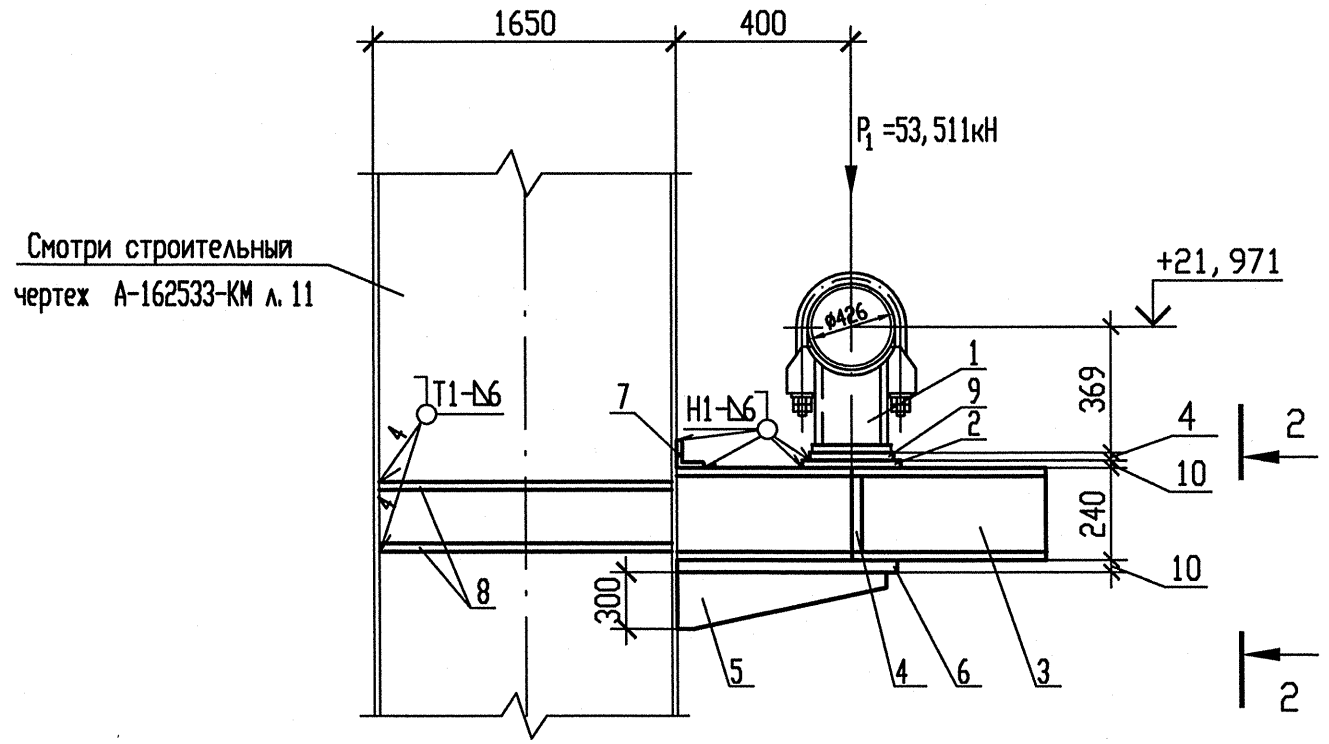

Разрез 2-2

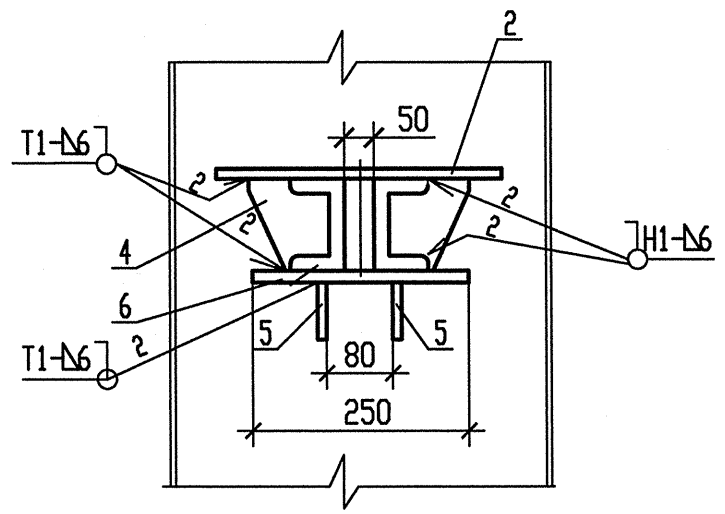

Схема расположения опоры

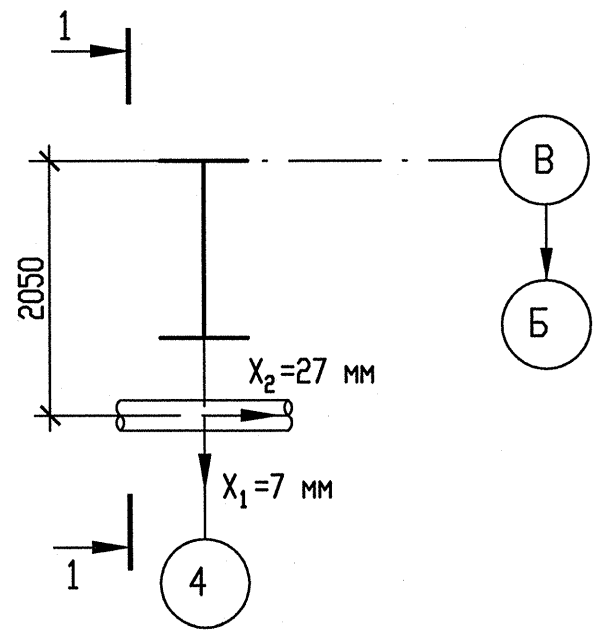

Спецификация деталей

Поз.	Обозначение	Наименование	Кол.	Материал	Масса, кг ед.	Масса, кг общ.	Примечание
1	100СТ108.275.30-80	Опора 426У	1	Сборный	31,96	31,96	
2	ГОСТ 19903-74	Лист Б-ПН-10 450х450	1	Ст3пс5-сб ГОСТ 14637-89	15,8963	15,8963	
3	ГОСТ 8240-97	Швеллер 24У l=700	2	Ст3сп5-сб ГОСТ 535-2005	16,8	33,6	
4	По наст. чертежу	Лист Б-ПН-10 220х200	2	Ст3пс5-сб ГОСТ 14637-89	3,454	6,908	
5	По наст. чертежу.	Лист Б-ПН-10 300х500	2	Ст3пс5-сб ГОСТ 14637-89	11,775	23,55	
6	ГОСТ 19903-74	Лист Б-ПН-10 250х600	1	Ст3пс5-сб ГОСТ 14637-89	11,775	11,775	
7	ГОСТ 8509-93	Уголок Б 63х63х6 l=450	1	Ст3пс5-сб ГОСТ 535-2005	2,574	2,574	
8	ГОСТ 19903-74	Лист Б-ПН-10 1640х400	4	Ст3пс5-сб ГОСТ 14637-89	51,496	205,984	
9	ГОСТ 19904-90	Лист Б-ПН-4 430х430	1	Ст3пс5-сб ГОСТ 14637-89	5,8059	5,8059	
	ГОСТ 9467-75	Электроды		УОНИИ 13/45		-	
				Итого:		338,0532	

Деталь поз. 4

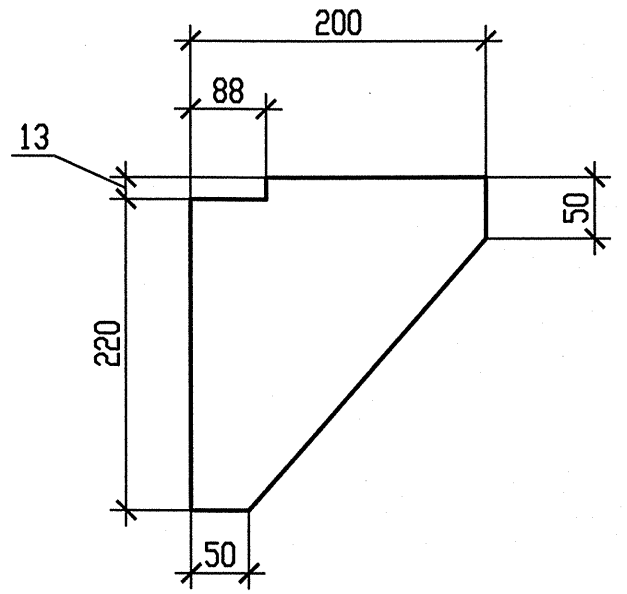

Деталь поз. 5

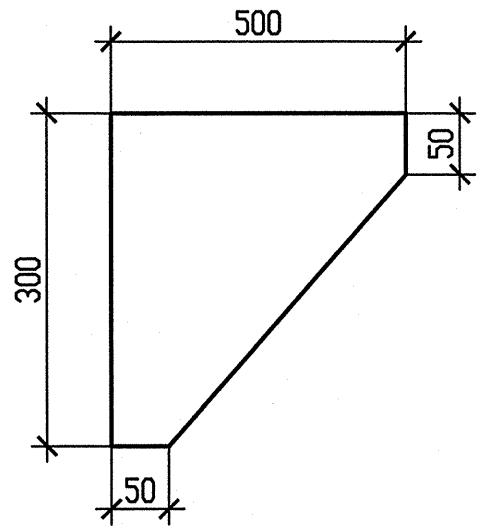

1 Привязку опоры смотри чертеж R3.RN21.3010.012.01.00.001.
2 Сварку производить по ГОСТ 5264-80.
3 Отметка трубопровода подлежит уточнению в соответствии с уклоном трубопровода.
4 P_1 – нагрузка, равная весу трубы с водой и изоляцией.
5 Изготовить один комплект.

АРХИВНЫЙ ЭКЗЕМПЛЯР

Изм	N уч.	Лист	N докум	Подп.	Дата
1	-	Зам.	538-12	-	-
Инженер Зк.		Терентьева			28.09
Пров. инж. Зк.		Огнева			28.09
Пров. вед. инж.		Пантюшина			28.09
И. о. нач. гр.		Филатов			28.09
Н. контр.		Краснояров			28.09

Инв. N подл. R3.00262.1.0.12
Лист 57

R3.RN21.3012.012.01.00.006

Ростовская АЭС Блок 3

Главный корпус
Машинное отделение (ДО, ЗЗТУ)
Конденсатопроводы из ПВД-6 в деаэратор

Стадия	Лист	Листов
Р	1	1

Опора скользящая
3RN21Y06

ОАО "НИАЭП" 2012

Формат А4х3

Инв. N подл. | Подп. и дата | Взам. инв. N
R3.00262.1.0.12